973 ACCESORIOS

ABREPUERTA AUT.Y DESBL.COMP.12-18V AC/DC



Código : **9730108**

Modelo : **ABR-023**

Descripción
Abrepuertas automático de diseño compacto para sistemas Door Entry Systems, con alimentación de 12-24 V AC/DC y accionamiento por impulso eléctrico.
Dispone de desbloqueo manual, pestillo regulable y una resistencia a la rotura de 4.000 N.
Su diseño simétrico y reversible permite el montaje tanto en posición vertical como horizontal.

CÓDIGO/CODE/CODE	9730108
MODELO/MODEL/MODÈLE	ABR-023
Características eléctricas / Electrical specifications / Caractéristiques électriques	
Dimensiones del mecanismo Mechanism dimensions Dimensions du mécanisme	67 × 20,5 × 28,5 mm
Dimensiones del frontal Front plate dimensions Dimensions de la têtière	159 × 25 × 3 mm
Distancia entre tornillos de fijación Fixing screw spacing Entraxe de fixation	146 mm
Pestillo ajustable Adjustable latch Demi-tour réglable	5 mm
Profundidad del pestillo Latch depth Profondeur du demi-tour	7 mm
Resistencia a la rotura Break-in resistance Résistance à l'effraction	4.000 N
Palanca de desbloqueo Release lever Levier de déblocage	Sí / Yes / Oui
Memoria Memory Mémoire	Palanca / Lever / Levier
Tipo de funcionamiento Operating mode Mode de fonctionnement	Normal / Fail secure / À émission
Ciclos Cycles Cycles	250.000
Reversible Reversible Réversible	Simétrico / Symmetrical / Symétrique
Posición de instalación Mounting position Position de montage	Vertical, horizontal Vertical, horizontal Verticale, horizontale
Temperatura de trabajo Operating temperature Température de fonctionnement	–10 °C a/to/à +60 °C
Protección eléctrica Electrical protection Protection électrique	Opcional / Optional / En option (Transil)
Material del frontal Front plate material Matériau de la têtière	Acero gris o acero inoxidable Grey steel or stainless steel Acier gris ou acier inoxydable

CÓDIGO/CODE/CODE	9730108
MODELO/MODEL/MODÈLE	ABR-023

Características eléctricas / Electrical specifications / Caractéristiques électriques

Alimentación Power supply Alimentation électrique	12–24 V AC/DC
Tensión nominal Nominal voltage Tension nominale	12 V AC
Funcionamiento continuo Continuous duty Fonctionnement permanent	100 % – 12 V DC
Funcionamiento intermitente Intermittent duty Fonctionnement intermittent	12 V AC, 24 V AC/DC (< 1 min)
Resistencia eléctrica Electrical resistance Résistance électrique	40 Ω
Consumo Current consumption Consommation électrique	12 V AC: 250 mA 12 V DC: 300 mA 24 V AC: 510 mA 24 V DC: 600 mA
Precarga AC AC preload Précharge AC	90 N
Precarga DC DC preload Précharge DC	10 N
Tolerancia Tolerance Tolérance	±10 %

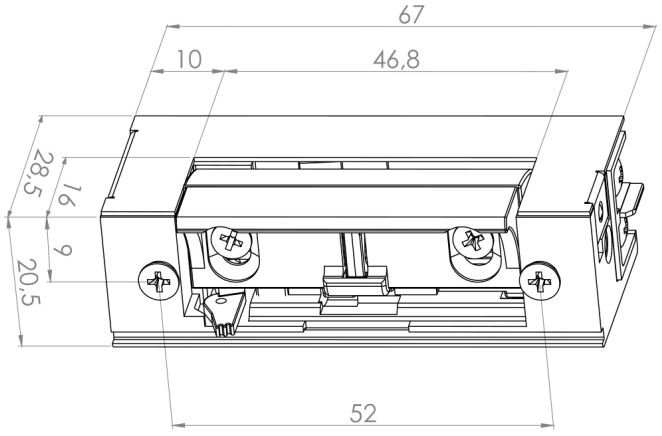

Mecanismo / Mechanism / Mécanisme

Frontal / Front plate / Têtière

