CAJA DE EMPOTRAR PARA CENTRAL DE HABITACIÓN (CHC-23x)

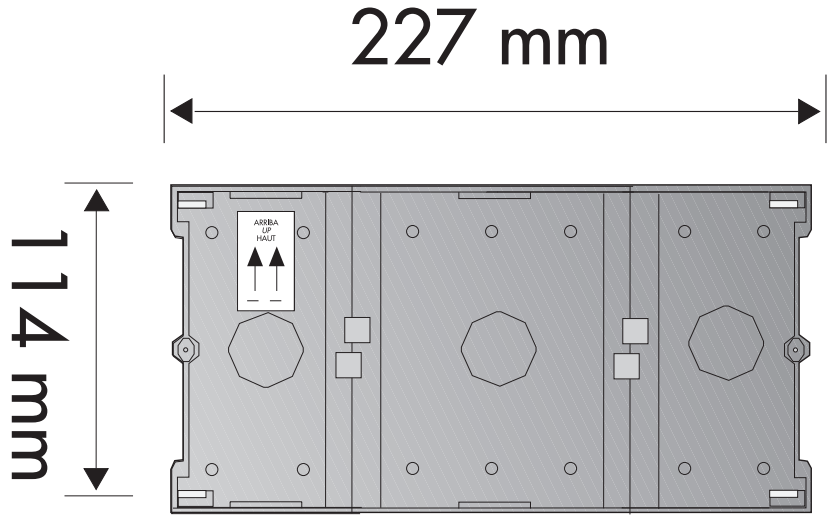

ACC-138

CAJA DE EMPOTRAR PARA MECANISMOS - BASE DE PARED / TIRADOR DE BAÑO / SEÑALIZADOR DE PUERTA (*caja universal - distancia entre tornillos de 60x60*)

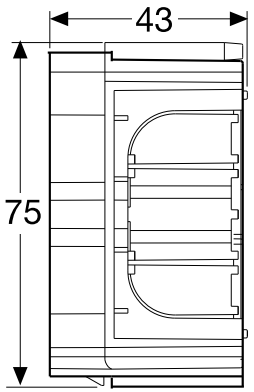

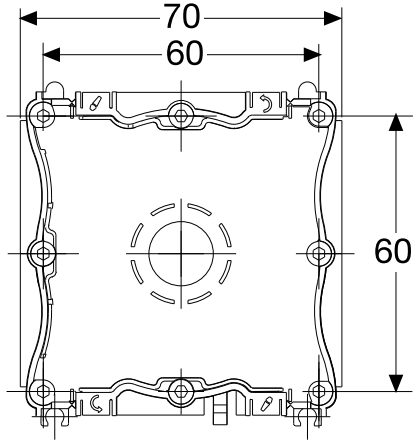

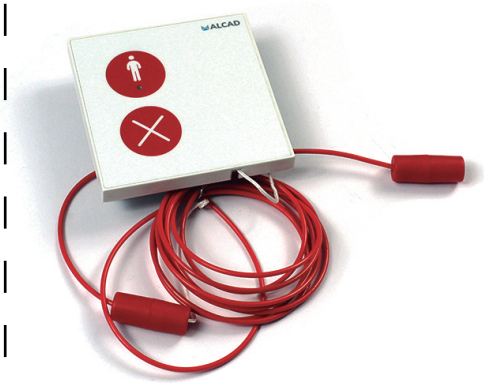

ALCAD facility	EMPRESA: xxxx	CONTACTO: xxx	PROMOTOR: xxxx
	PROYECTO: Medidas para cajas de empotrar	SITUACIÓN: Residencia de xxx	PROVINCIA: xxxx
		OPORTUNIDAD: xxx / VERSIÓN: 5.1	PROYECTISTA: Ángel López