DOOR ENTRY SYSTEMS

Videoporteros | Control de accesos
Hogar Digital

ALCAD home

4 años GARANTÍA (*)

(*) Válido únicamente en España

Placa de calle
Usoa

La placa modular que se adapta a ti

Colores como nunca habías visto

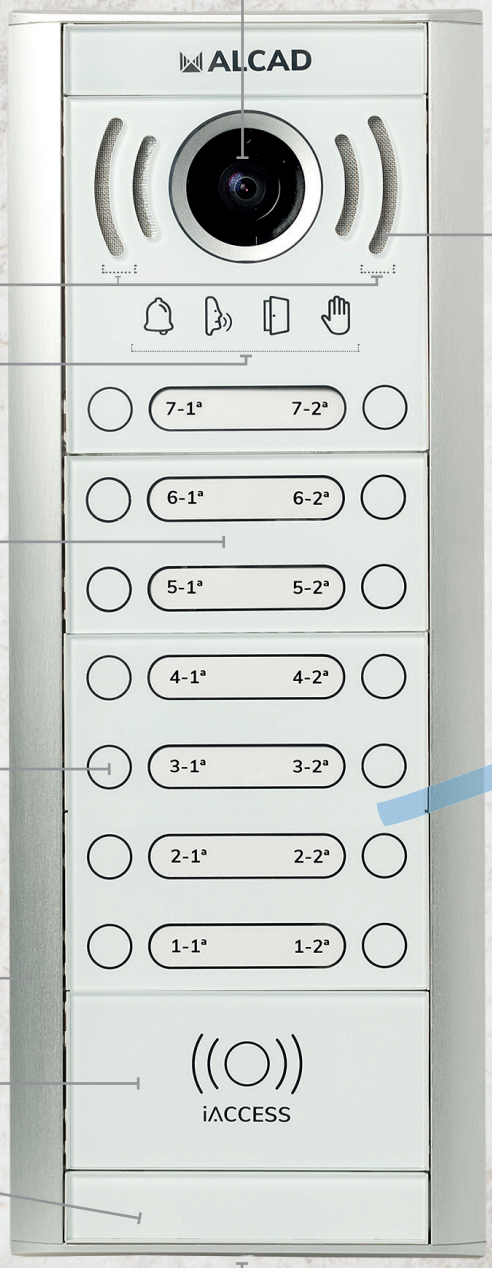

Cámara gran angular con tecnología Active View

LEDs blancos para visión nocturna

Doble altavoz para mayor potencia de audio

Indicadores de accesibilidad

Extracción frontal de tarjeteros

Pulsadores táctiles, tecnología capacitiva

Bastidor de aluminio

Integración con control de accesos iACCESS

Superficie de cristal templado de alta calidad

Micrófono

USOA te ofrece total libertad de elección de módulos para crear composiciones personalizadas, con una estética innovadora.

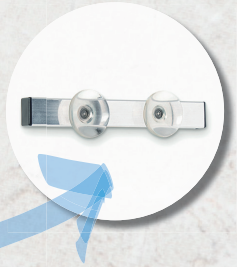

La herramienta de extracción frontal (9730106 / HST-002) es imprescindible para el desmontaje de la placa.

Características:

- Se crea a partir de la **combinación de diferentes piezas**, como bastidores de distintas medidas y módulos para cubrir diversas necesidades: pulsadores, tarjeteros, control de accesos, etc.
- Sintetizador de voz en **14 idiomas**.
- **Ajuste de audio** frontal.

www.alcadelectronics.com

ALCAD home

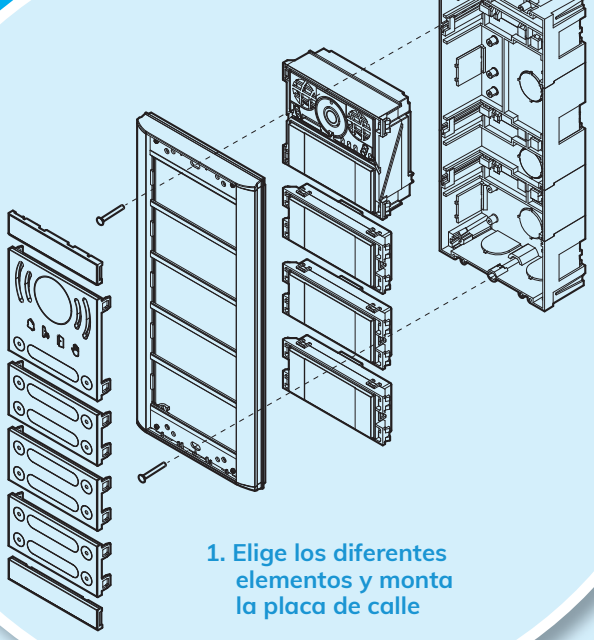

1. Elige los diferentes elementos y monta la placa de calle

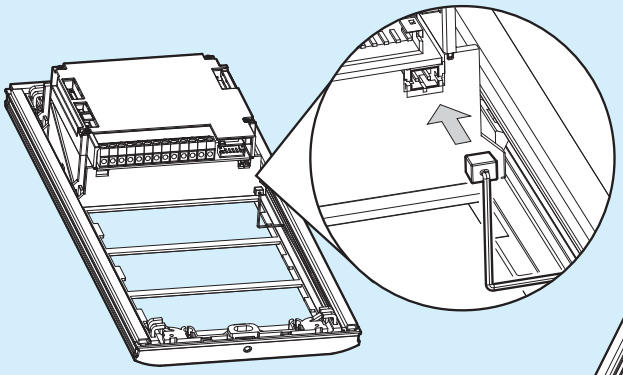

2. Fija el módulo principal y conecta el micrófono

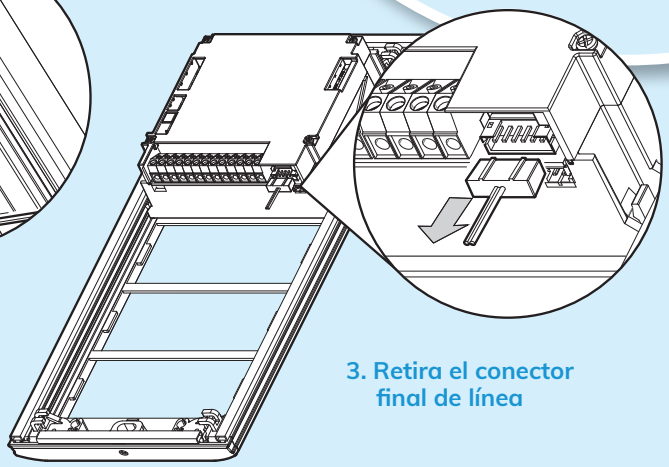

3. Retira el conector final de línea

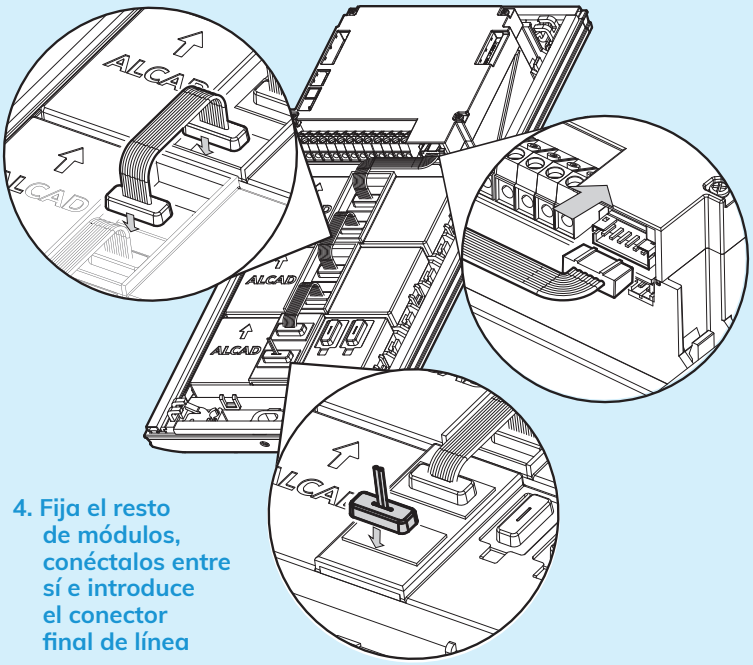

4. Fija el resto de módulos, conéctalos entre sí e introduce el conector final de línea

Una puesta en marcha sencilla

No hemos dejado ningún detalle al azar para simplificar al máximo la puesta en marcha una placa de calle USOA. Y una vez que tienes todos los módulos conectados entre sí, sólo te quedará personalizarla:

- En la parte frontal, coloca las **tarjetas identificadoras** de los pulsadores.
- **Mensajes de voz:** selecciona el idioma y los mensajes hablados.
- **Módulo principal:** ajusta el sensor de luz; la iluminación de los tarjeteros y de la cámara con comunicación activa; el sistema antivaho con calefactor y el audio.

ALCAD
#signal_hunters

www.alcadelectronics.com

Tel. (+34) 943 639 660
info@alcad.net
Polígono Arreche-Ugalde, Nº1
Apdo. 455
20305 IRUN - Spain

FRANCE: B.P.60284 - **F-64702 HENDAYE** - Tel. +34 943.63.96.60 - Fax +34 943.63.92.66
UNITED ARAB EMIRATES: Middle East FZE - P.O. Box 54830 W5A DAFZA **DUBAI** -
Tel. +971 4.214.6140 - Fax +971 4.214.6147
CZECH REPUBLIC: nám. V. Mrštíka, 40 - **664 81 OSTROVAČICE** - Tel. +420 546.427.059 - Fax +420 546.427.212
TURKEY: İzpark Plaza, Vezirköprü Cd. Ordu Sk. N:23A D:29 - **34880 KARTAL/ISTANBUL**
Tel. +90 216.380.93.17 - Fax +90 216.380.93.63

P010155
1000-09-21