DOOR ENTRY SYSTEMS

Systèmes de portier vidéo | Interphones
Contrôle d'accès

ALCAD home

4 ans GARANTIE (*)

(*) Valable uniquement en France.

Plaque de rue
Usoa

Le système modulaire qui s'adapte à vous

Active VIEW

Des couleurs comme vous n'en avez jamais vues

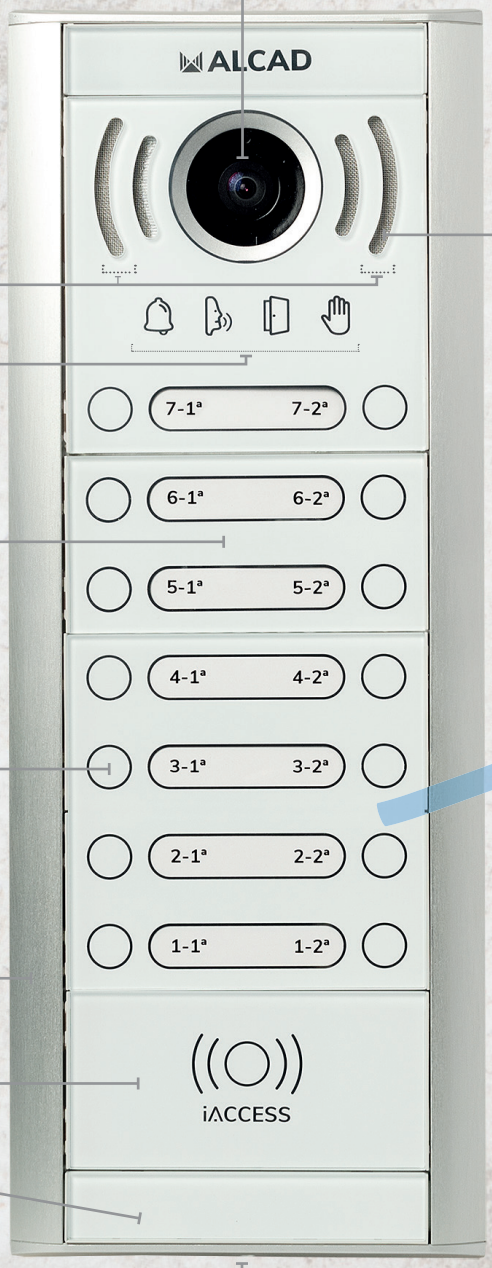

Caméra grand angle avec technologie Active View

LEDs blanches pour la vision nocturne

Double haut-parleur pour plus de puissance audio

Indicateurs d'accessibilité

Retrait du porte-étiquette avant

Boutons tactiles, technologie capacitive

Cadre en aluminium

Intégration avec le contrôle d'accès iACCESS

Surface en verre trempé de haute qualité

Microphone

USOA vous offre une liberté totale de choix des modules pour créer des compositions personnalisées, à l'esthétique innovante..

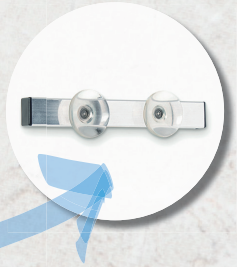

L'outil de démontage frontal (9730106 / HST-002) est indispensable pour le démontage de la plaque

Caractéristiques :

- Il est créé à partir de la **combinaison de différentes pièces**, telles que des cadres de différentes tailles et des modules pour couvrir divers besoins : boutons-poussoirs, porte-étiquettes, contrôle d'accès, etc
- Synthétiseur vocal proposé dans **14 langues**.
- **Réglage audio** frontal.

www.alcadelectronics.com

ALCAD home

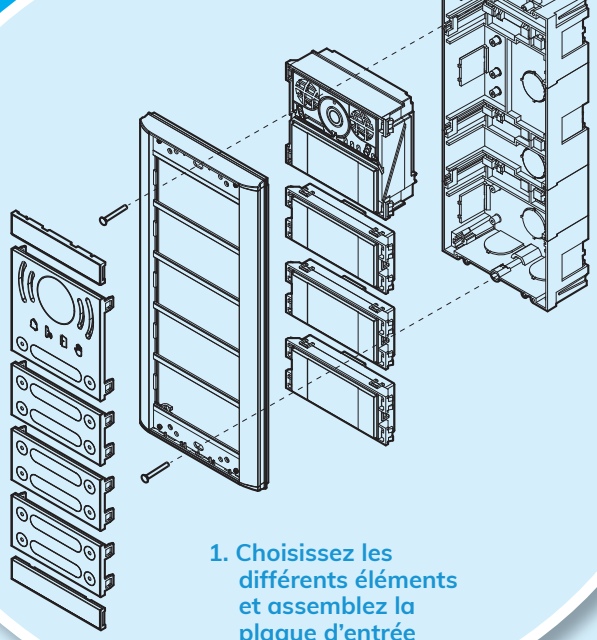

1. Choisissez les différents éléments et assemblez la plaque d'entrée

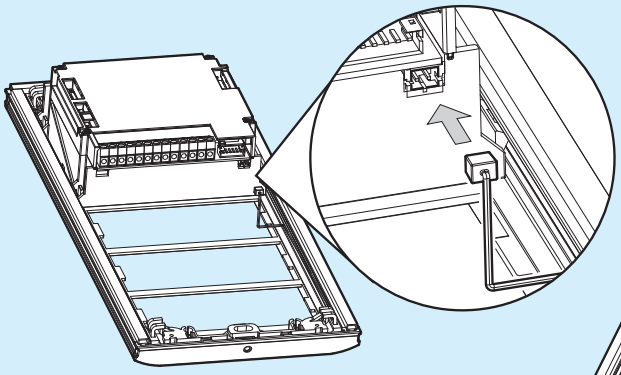

2. Fixer le module principal et connecter le microphone.

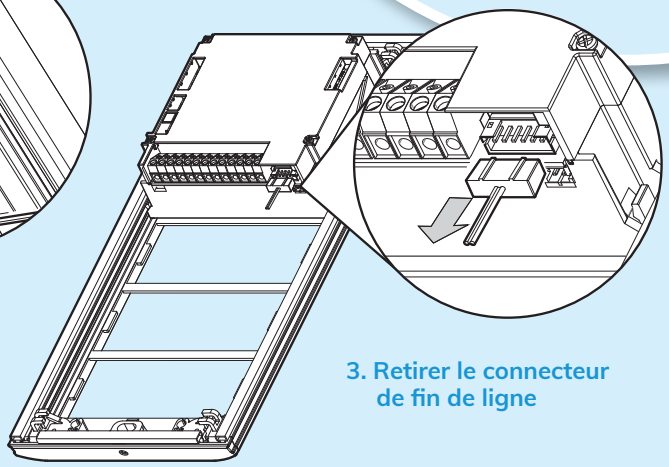

3. Retirer le connecteur de fin de ligne

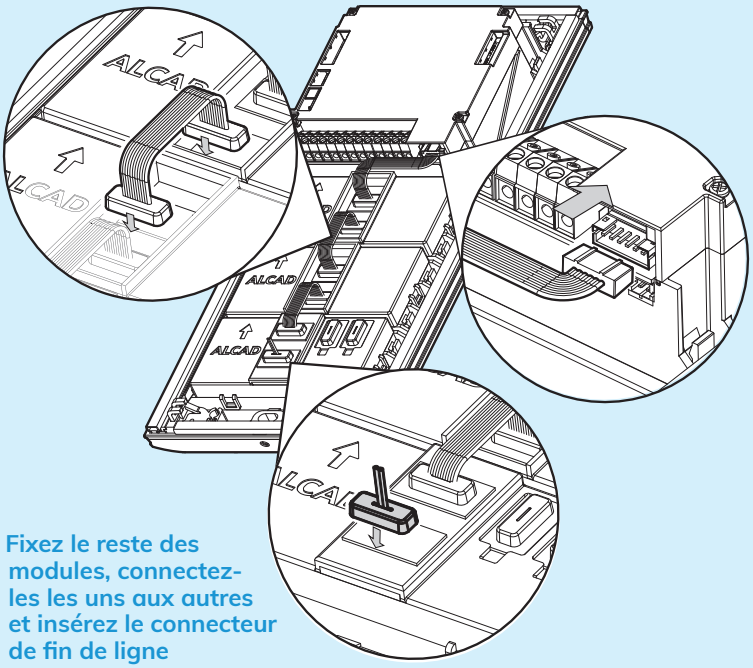

4. Fixez le reste des modules, connectez-les les uns aux autres et insérez le connecteur de fin de ligne

Mise en service simple

Aucun détail n'a été laissé au hasard afin de simplifier au maximum la mise en service d'une plaque d'entrée USOA. Et une fois que tous les modules sont connectés, il ne reste plus qu'à les personnaliser :

- Sur la face avant, placez les **cartes d'identification** des boutons-poussoirs.
- **Messages vocaux :** sélectionnez la langue et des messages oraux.
- **Module principal :** réglage du capteur de lumière ; éclairage des porte-étiquettes et de la caméra avec communication active ; système anti-buée avec chauffage et audio.

ALCAD
#signal_hunters

www.alcadelectronics.com

Tel. (+34) 943 639 660
info@alcad.net
Polígono Arreche-Ugalde, N°1
Apdo. 455
20305 IRUN - Spain

FRANCE: B.P.60284 - **F-64702 HENDAYE** - Tel. +34 943.63.96.60 - Fax +34 943.63.92.66
UNITED ARAB EMIRATES: Middle East FZE - P.O. Box 54830 W5A DAFZA **DUBAI** -
Tel. +971 4.214.6140 - Fax +971 4.214.6147
CZECH REPUBLIC: nám. V. Mrštíka, 40 - **664 81 OSTROVAČICE** - Tel. +420 546.427.059 - Fax +420 546.427.212
TURKEY: İzpark Plaza, Vezirköprü Cd. Ordu Sk. N:23A D:29 - **34880 KARTAL/ISTANBUL**
Tel. +90 216.380.93.17 - Fax +90 216.380.93.63